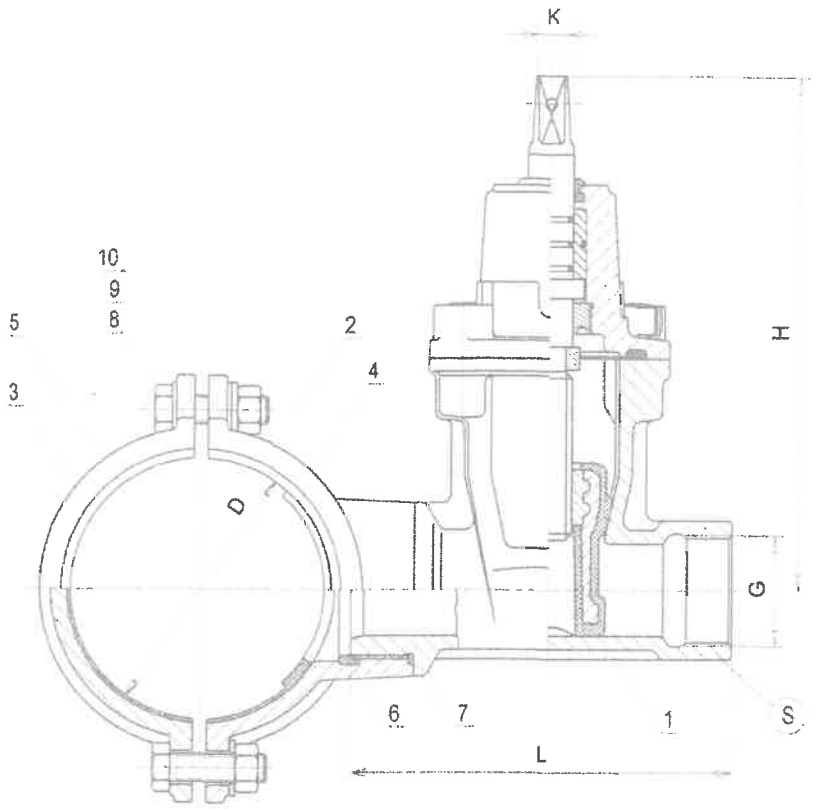

Nr	Czêœæ(Part)	Materia³y (Materials)
1	Zasuwa	nr katalogowy - 2630, 2640
2	Stopa	¿eliwo sferoidalne EN-GJS 500-7
3	Obejma	¿eliwo sferoidalne EN-GJS 500-7
4	Wyk³adzina stopy	guma EPDM / NBR
5	Wyk³adzina obejmy	guma EPDM / NBR
6	Uszczelka stopy	guma EPDM / NBR
7	O-ring	guma EPDM / NBR
8	Œruba M12	Stal ocynk lub nierdzewna
9	Nakrêtka M12	Stal ocynk lub nierdzewna
10	Podk³adka 13	Stal ocynk lub nierdzewna

D/G	NWZ/PE	DN	G	D	H	L	K	S	masa (kg)	Nr katalogowy
90/40	1 1/2"	80	11/2"	90	210	275	14	60	8,3	1301
110/40	1 1/2"	100	11/2"	110	210	295	14	60	9,6	1305
160/40	1 1/2"	150	11/2"	160	210	345	14	60	11,6	1310
90/50	2"	80	2"	90	220	305	14	75	10,0	1315
110/50	2"	100	2"	110	220	324	14	75	11,0	1320
160/50	2"	150	2"	160	220	375	14	75	13,9	1325

Instrukcja nawiercania:
- zamontowaænawiertkê wraz z uszczelk¹ i opask¹ gumow¹ na ruroci¹ gu,
- otworzyæzasuwê do uzyskania wolnego przelotu na œednicy DN,
- zamontowaæna zasuwie aparat do nawiercania,
- dokonaæodwiertu na ruroci¹ gu,
- wycofaæwiert³o poza strefê klina zamykaj¹ cego zasuwê,
- zamkn¹ æzasuwê,
- wykrêciæaparat do nawiercania,
- rozprowadziæodpowiedni¹ instalacjê wodoci¹ gow¹.

Spotting instruction:
- mount the spotting drill with seal and the rubber band on the pipeline;
- open the valve wedge to reach free passage at the DN diameter;
- mount the spotting apparatus on the valve wedge;
- make the drilling;
- draw the drill back beyond the closing wedge;
- close the valve wedge;
- unscrew the spotting apparatus;
- spread the water system.

Êi ñòðóêöèÿ ì î ñâåðëî âêà
- óñòàí î âèòå àï ï àðàò âì áñòå ñ ï ðî êëàäêî é è ðåçèí î âî é ì àí æåòî é í à òðóáî ï ðî âî ä;
- î òêðî éòå çàäâèæêó äëÿ ï î ëó÷áí èÿ ñâî áî äí î ã ï ðî ðî äà ï î äèàì åòðó DN;
- óñòàí î âèòå ñâåðèëüí û é àï ï àðàò à çàäâèæêó;
- Î ðî èçâåäèòå î òâåðñòèå í à òðóáî ï ðî âî äå;
- Î òâåäèòå ñâåðëî çà çî í ó êëèí à, çàêðû âàþ ù äã çàäâèæêó;
- çàêðî éòå çàäâèæêó;
- ñí èì èòå ñâåðèëüí û é àï ï àðàò;
- ðàçâåäèòå í óæí óþ âî äî -í ðî âî äí óþ ñåòü

Uwaga: Dane zawarte w katalogu mog¹ ulec zmianie w wyniku ci¹ g³ych zmian i postêpu technicznego.